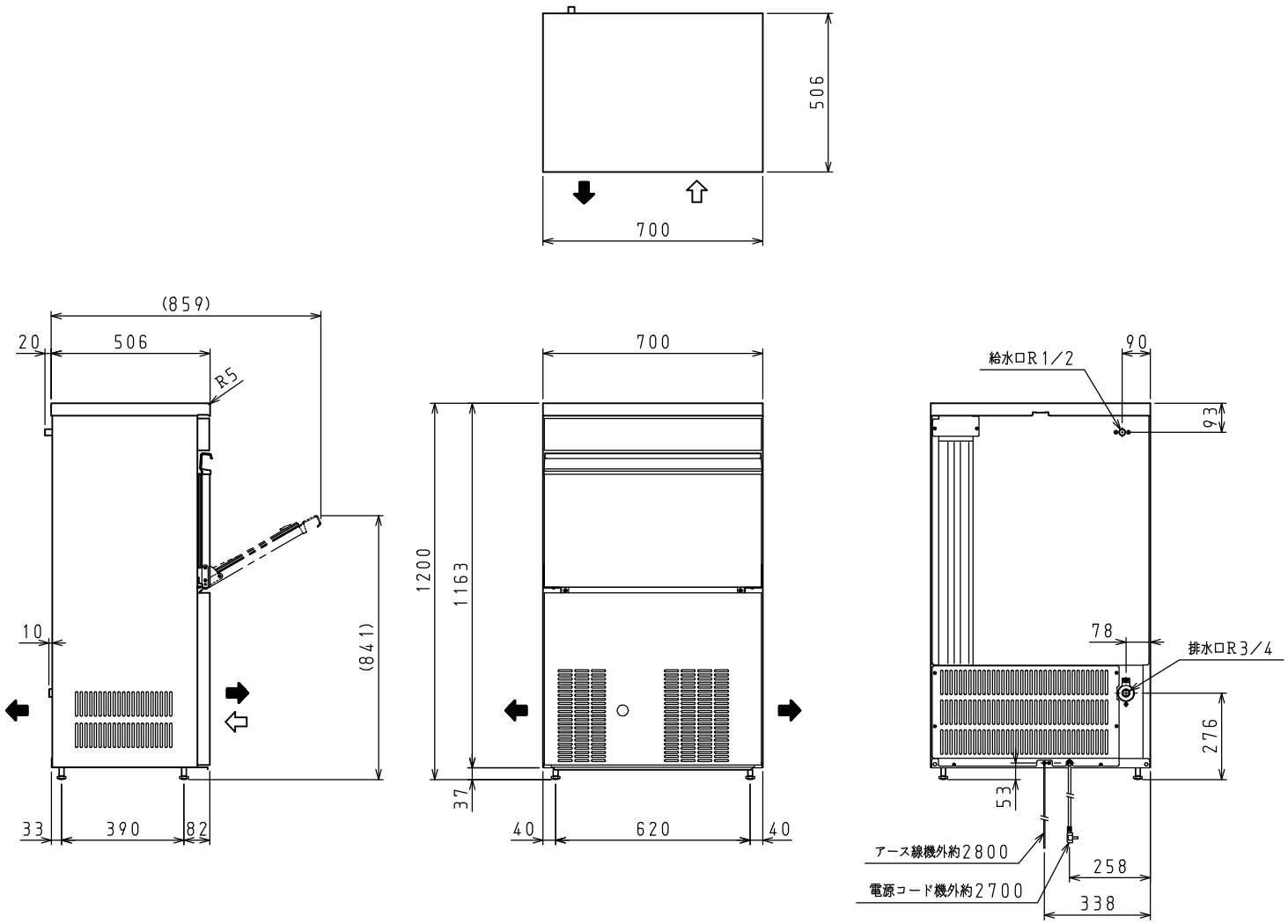

<仕　様　表>

シリーズ		バーチカルタイプ	
型式		DRI-75LMVF	DRI-95LMVF1
外形寸法(mm)	幅	700	
	奥行	506	
	高さ	1200(1175～1205)	
製品質量(kg)		70	71
外装		ステンレス鋼板(クリア塗装)・亜鉛引鋼板	
内装		合成樹脂	
断熱		硬質発泡ポリウレタン	
製氷方式		セル方式	
氷の形状		キューブアイス	
氷の寸法(mm)		28×28×32	
1回の氷の数(個)		72	
製氷能力(kg/日)	20/15℃ 50/60Hz	70/77	91/96
	30/25℃	58/64	73/78
標準製氷時間(分)	20/15℃	38/33	28/26
	30/25℃	43/40	33/31
消費水量 ㎥/日	20/15℃	0.14/0.15	0.18/0.19
	30/25℃	0.12/0.13	0.16/0.17
貯氷量(自然落下時)(kg)		約52(36)	
電気特性	電源(V・φ・Hz)	100・1・50/60	
	定格消費電力(W)	280/320	460/520
	定格電流(A)	3.7/3.5	5.9/5.7
	力率(%)	76/91	78/91
	電源コード・長さ(m)	2.7×1 ⑥	
	適合コンセント	2極差込15A-125V	
冷却装置	圧縮機公称出力(W)	レシプロ 175	レシプロ 450
	凝縮器	空冷式	
	凝縮ファンモータ(W)×個数	DC24V 入力 9×1	
	冷却器	アルミブレージング	
	冷媒	HFC R134a(270g)	HFC R404A(290g)
放熱量(W)		600/680	1020/1170
製氷制御		マイコン制御(サーミスタ)	
脱氷制御		マイコン制御(サーミスタ)	
貯氷制御		マイコン制御(ストックスイッチ)	
設置条件	周囲温度(℃)	5～35	
	給水温度(℃)	2～30	
配管口径	給水口(市水)	R1/2(オネジ)	
	排水口	R3/4(オネジ)	
脚(ネジ径×数、調整範囲)		M16×4、12～42mm	
付属品	氷スコップ(個)	1	
	エルボ(個)	1	
	排水ホース	1000mm×1	
	フレキチューブ(個)	950mm×1	
日水協認証登録番号		B-12	

⑥: L型2極差込15A-125V

注)
1. 製氷能力，標準製氷時間，消費水量の欄の20/15℃，30/25℃は周囲温度/給水温度を表しています。
2. 電気特性値は周囲温度30℃，給水温度25℃の一定条件で測定したときの値です。
3. 標準製氷時間は1サイクルの時間を表しています。
4. 製氷能力は氷の平均穴径約5mmの場合の値です。
5. 適合漏電遮断器：定格容量30A、定格感度電流15mA高速型
6. 本仕様は改良のため予告なしに変更することがあります。

⇨:吸気　➡:排気

スケールはこの図面サイズがA3のときの尺度です。

スケール	型式	品名	図番	訂正
1/15	DRI-75LMVF, DRI-95LMVF1	バーチカルタイプ製氷機	S10973	5