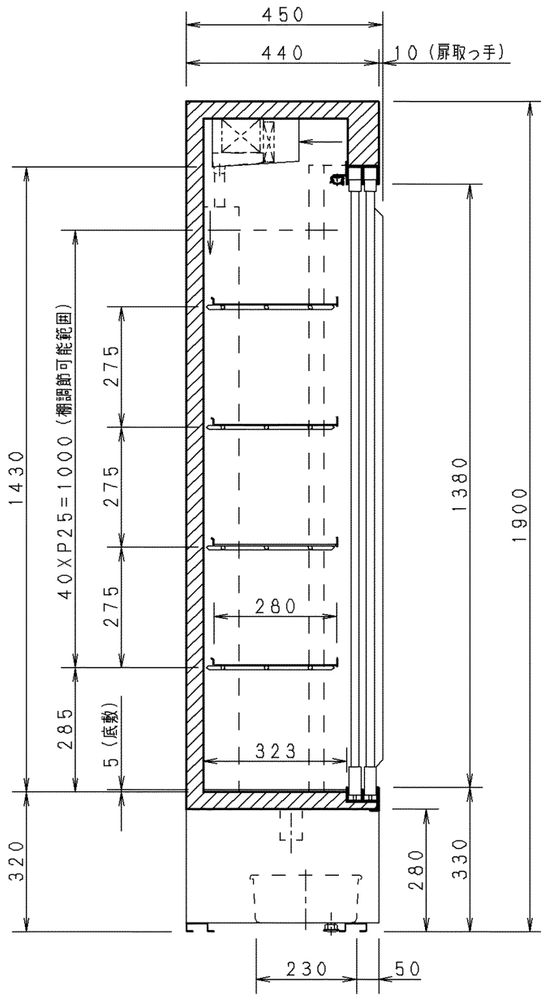

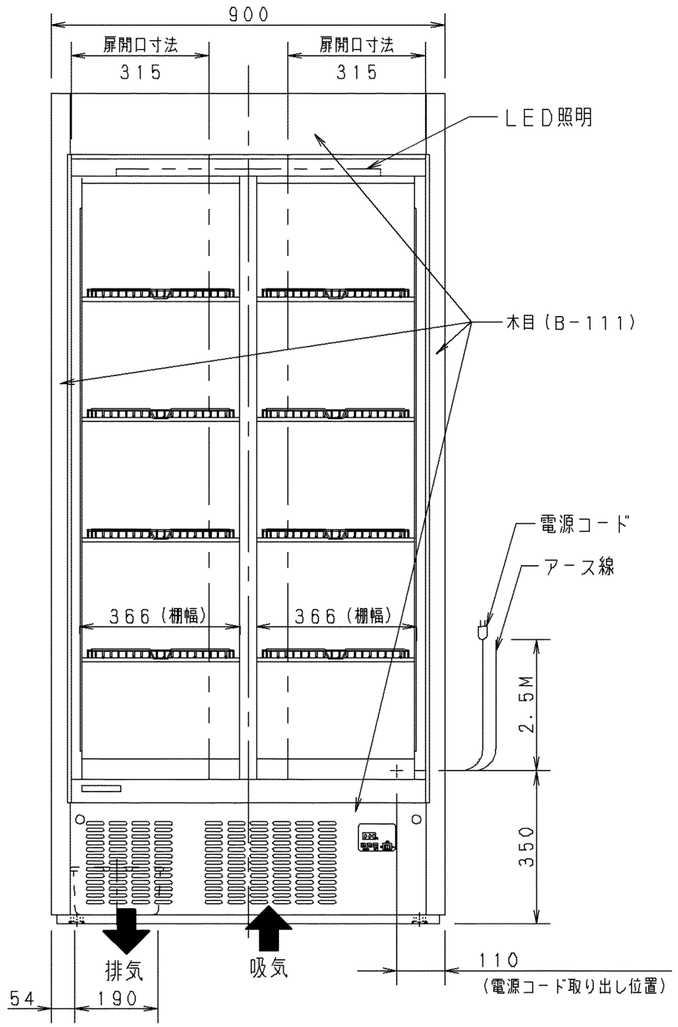

特長

1. 環境問題を考慮した自然冷媒（HC）を採用
2. DCモーター採用で省エネ化と低騒音化
3. 扉ガラスへの結露を抑えたLow-eガラスを採用
4. 庫内空気温度のデジタル表示
5. 強制蒸発方式により、排水作業の軽減

収容能力

	正列	千鳥
中ビン（φ73）	160本	186本
大ビン（φ77）	112本	136本

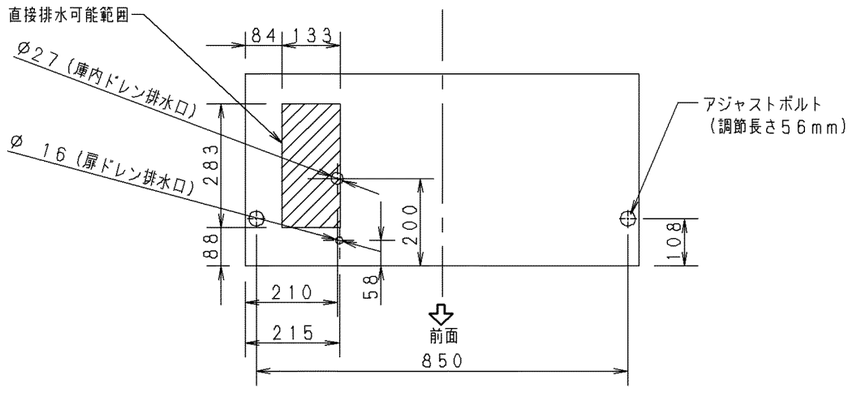

製品名		冷蔵ショーケース		
区分名（区分）		冷蔵リーチインショーケース（1D）		
品番		SRM-RVZ319SM		
キャビネット	寸法		幅	奥行	高さ
		外形	900	450	1900
		内形	820	棚 280 デッキ 323	1430
	有効内容積	310L			
	冷却内容積	436L			
	収容能力	ピール大びん 136本 ピール中びん 186本			
	外箱	木目調塩ビ鋼板			
	内箱	樹脂焼付塗装鋼板			
	断熱材	硬質ポリウレタン一体発砲			
	扉	左右スライド式二重ガラス2枚扉			
	棚	4段8枚 （多段調節可）			
冷凍サイクル	圧縮機	全密閉型（公称出力135W）			
	凝縮器	フィンチューブ型強制空冷式			
	冷却器	フィンチューブ型強制循環式			
	冷媒	R600a			
	送風機	冷却器用	DC24V 出力 4.1WX3		
		凝縮器用	DC24V 出力 4.3WX4		
	温度制御	マイコンコントロール温度制御			
	霜取り	タイマー式オフサイクルデフロスト			
性能		庫内空気温度2℃～10℃（調節可） 条件：外気温30℃、湿度60%RH、無負荷、直射日光受けず			
使用温度範囲		外気温5～30℃、湿度60%RH以下			
年間消費電力量		856kWh／年 JIS B 8631-2 (2011)（この値は付加機能の無い場合です。値は付加機能により異なります。）			
電気特性	照明	LED照明 X 1本			
	電源	単相 AC100V			
	周波数	50Hz／60Hz			
	消費電力	LED-ON 188W／193W LED-OFF 177W／179W			
	電流	LED-ON 2.7A／2.3A			
	運転時力率	0.70／0.84			
放熱量		390W／432W			
付属品		棚（8枚）、棚受け（32個）、底敷き（2枚） 排水皿（1個）、蒸発板（2枚）、蒸発板支え（1個）			
その他		アジャストボルト（2個）			
製品質量		約116kg			

プラグ形状	コンセント定格
横型	15A 125V

パナソニック株式会社

APPROVALS	DESIGN	SCALE	整理番号
N. OHGUSHI 24.08.29	H. IGUCHI 24.08.21	A3サイズ 1/14	SRM-RVZ319SM-00-D 作成日 24.08.21 (H. IGUCHI)

製品コード	848-406-25
品番	SRM-RVZ319SM

仕様は改良により一部変更する場合があります。 CAD 00